IEF-18.5_38.5-4

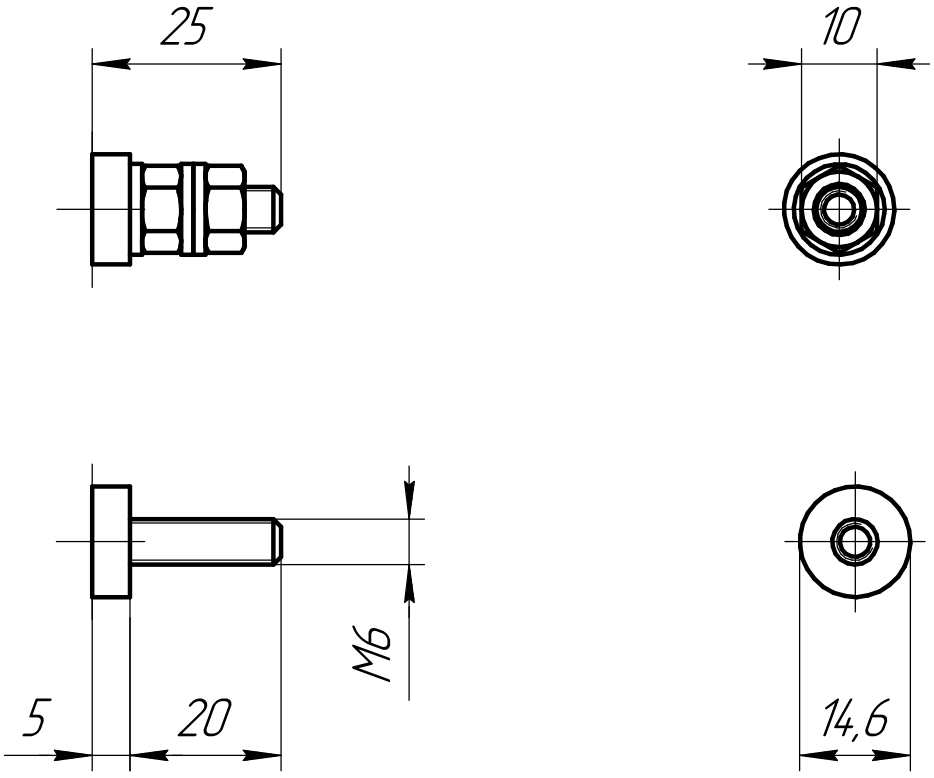

Изм.	Лист	№ докум.	Подп.	Дата	IEF-18.5_38.5-4
Разраб.					Клемма
Пров.					
Т.контр.					
Н.контр.					
Утв.					

Лит.	Масса	Масштаб
		1:1
Лист	Листов 1	

INSTART

Перв. примен. | Справ. № | Подп. и дата | Инв. № дубл. | Взам. инв. № | Подп. и дата | Инв. № подл.

Копировал | Формат A4